HD-ES200S

HDMI 網路延長器-200米

產品特點

- HDMI 高清傳輸距離200M，單網線傳輸
- 分辨率最高支持 1080P 60Hz
- H.264 編碼傳輸，傳輸低延遲
- 支持一對一、一對多級聯傳輸方式
- 純硬體的設計，隨插即用，無需安裝額外的軟體
- 具有訊號緩衝、放大及設備保護能力
- 支持寬頻 IR 紅外回傳功能***(選配)***

連接示意圖

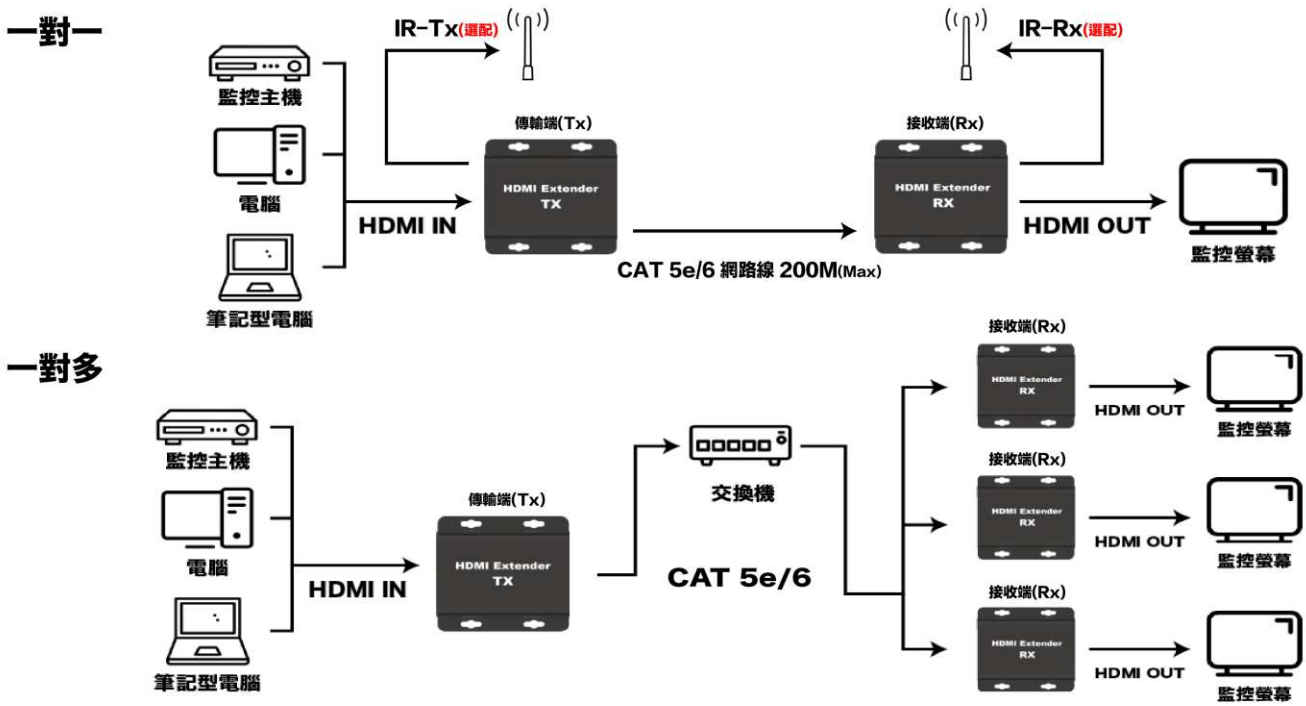

產品規格

產品型號	HD-ES200S
HDMI 版本	HDMI 1.3
最高分辨率	1920*1080P @60 Hz
紅外支持	20~60 KHz
電源輸入	DC 5V/1A
工作溫度	0℃ - 40℃
存儲溫度	-15℃ ~ +55℃
尺吋	80 x 75 x 23 mm
實物淨重	118 g x 2