THC-T320-VF
2 MP 紅外線變焦半球攝影機

產品特色

- 2 MP 高效能 CMOS
- 解析度 1920 × 1080
- 手調變焦鏡頭：2.8 mm ~ 12 mm varifocal lens
- 日/夜切換
- 具備 Smart IR, 紅外線距離可達 40 米
- 防水等級 IP66

規格

攝影機	
攝像元件	2 MP CMOS
有效像素	1920 (H) × 1080 (V)，2 百萬
同步系統	內同步
電子快門	1/30 s ~ 1/50,000 s
最低照度	0.01 Lux@(F1.2, AGC ON), 0 Lux (IR ON)
紅外線開關控制	IR cut 濾片切換
紅外線距離	可達 40 米
角度調整範圍	水平: 0° ~ 360°，傾斜: 0° ~ 75°，旋轉: 0° ~ 360°
鏡頭	
鏡頭類型	手動調焦鏡頭
安裝類型	Φ14
鏡頭	2.8 mm ~ 12 mm
視野角度	111.5° ~ 33.4°
影像	
解析度	1080P
影像張數	1080P@30fPs
增益控制	高/中/低/關
日/夜切換	自動/彩色/黑白
背光補償	支援
數位寬動態	支援
雜訊抑制	2D 降噪
功能	亮度，清晰度，降噪，鏡射, Smart IR
介面	
影像訊號輸出	1 HD 訊號輸出：TVI/AHD/CVI/CVBS，指撥開關
工作環境	-40 °C ~ 60 °C，濕度: <90%
電源供應	12 VDC ± 15%
電源功耗	Max. 5 W
防護等級	IP66
主體材質	金屬+塑膠
尺寸	Φ 120 mm × 105.06 mm
淨重	450 g

尺寸

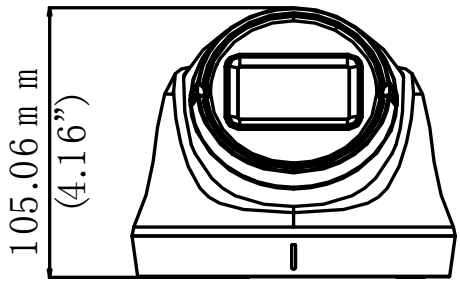

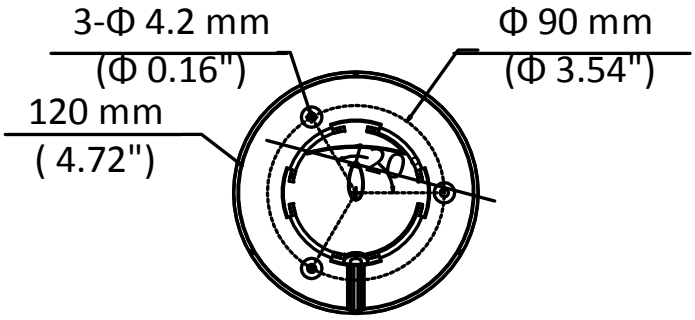

配件

HIA-B402-130T
壁掛式安裝

HIA-B101-130T
吊掛支架

HIA-B201
轉角安裝

HIA-J103
接線盒

HIA-J202
斜面天花板支架